УДК 629.7.028 Группа Д15

ОТРАСЛЕВОЙ СТАНДАРТ

ОСТ1 37010-80

ПРОФИЛИ
Конструкция

На 17 страницах

Проверен в 1986 г.

ОКП 75 9417

Дата введения 01.01.82

ПРОФИЛИ ПО ОСТ1 37010-80 ВЗАИМОЗАМЕНЯЕМЫ С ПРОФИЛЯМИ ПО НОРМАЛИ 1953А56

1. Конструкция и размеры профилей должны соответствовать указанным на черт.1 и 2 и в табл.1 и 2.

Л.3,4,5,6,17	1	СИ.80082	Фролова	23.10.92	
	6-3	ЭИ.411.92	Ломова	10.01.92	

Издание официальное

Перепечатка воспрещена

Инв. № дубликата | Инв. № подлинника | 254

№ изм. | 1 | 2 | 3
№ изм. | 8872 | 8858 | 9977

13

12,5

ДЛЯ ГРУППОВОЙ ПОСТАНОВКИ ГАЕК

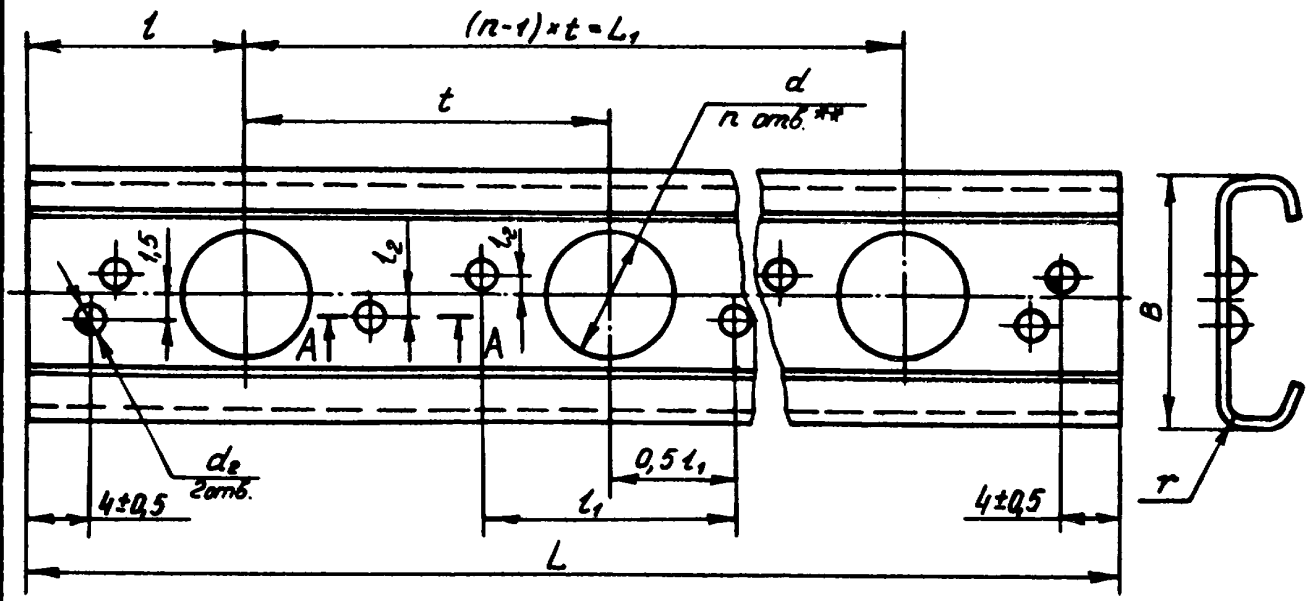

A - A

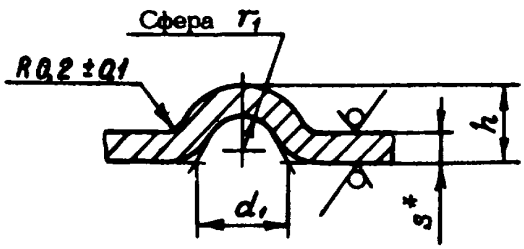

Развертка

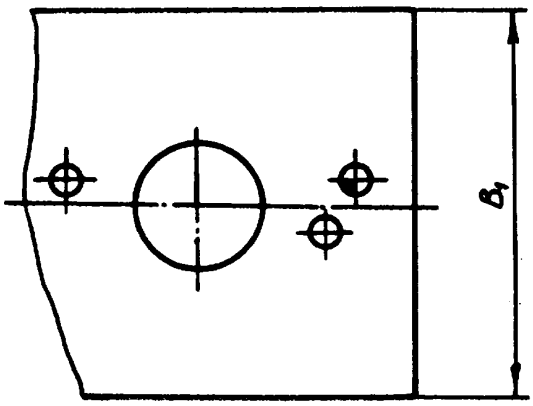

Черт.1

* Размер для справок.

** Количество отверстий под болты равно числу гаек, устанавливаемых в профиль.

Инв. № дубликата	Инв. № подлинника	№ изм.	№ изм.
254		2	9858

24

в-в	см. 411.92	Ломова	10.01.92

ОСТ1 37010-80 с. 3

ДЛЯ ОДИНОЧНОЙ ПОСТАНОВКИ ГАЙКИ

Остальное – см. черт. 1

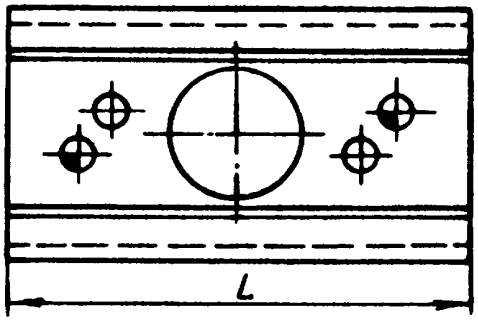

Черт.2

Таблица 1

Размеры, мм

d +0,2	Резьба гайки*	t	d_1	d_2 +0,1	B	B_1	h	l	l_1	l_2	r ±0,2	r_1	s	Масса, кг: вог. м профиля	Масса, кг: материала отверстия
					h 14										
7	MR4 M4	25	2,5	2,8	15,5	24	2,2	12,5	15,5	1,0	0,8	1,0	0,8	0,055	0,00009
		30													
		35													
		40													
	MR5 M5	25													
		30													
		35													
		40													
		45													
		50													
9	MR6 M6	25			17,5	27			17,5	1,5				0,061	0,00014
		30													
		35													
		40													
		45													
		50													
11	MR8 M8	30	3,5		21,0	32	2,8	15,0	21,0	2,5		1,5	1,0	0,091	0,00027
		35													
		40													
		45													
		50													
		60													
13	MR10 M10	30		3,2	26,0	38			26,0	3,0	1,0		1,2	0,130	0,00045
		35													
		40													
		45													
		50													
		60													

* Размер для справок.

№ изм. | 2 | 3 | 9858 | 9977

Инв. № дубликата | Инв. № подлинника | 254

13

6-6	СИ 80092	Фролова	21.10.92	

ОСТ1 37010-80 с. 4

Таблица 2

Размеры, мм

Резьба гайки*	t	Количество гаек на профиле n, шт.															
		1	2	3	4	5	6	7	8	9	10	11	12	13	14	15	16
		L h 14															
MR4 M4	25	30	50	75	100	125	150	175	200	225	250	275	300	325	350	375	400
	30		55	85	115	145	175	205	235	265	295	325	355	385	415	445	475
	35		60	95	130	165	200	235	270	305	340	375	410	445	480	515	550
	40		65	105	145	185	225	265	305	345	385	425	465	505	545	585	625
MR5 M5	25		50	75	100	125	150	175	200	225	250	275	300	325	350	375	400
	30		55	85	115	145	175	205	235	265	295	325	355	385	415	445	475
	35		60	95	130	165	200	235	270	305	340	375	410	445	480	515	550
	40		65	105	145	185	225	265	305	345	385	425	465	505	545	585	625
	45		70	115	160	205	250	295	340	385	430	475	520	565	610	655	700
	50		75	125	175	225	275	325	375	425	475	525	575	625	675	725	775
MR6 M6	25	32	50	75	100	125	150	175	200	225	250	275	300	325	350	375	400
	30		55	85	115	145	175	205	235	265	295	325	355	385	415	445	475
	35		60	95	130	165	200	235	270	305	340	375	410	445	480	515	550
	40		65	105	145	185	225	265	305	345	385	425	465	505	545	585	625
	45		70	115	160	205	250	295	340	385	430	475	520	565	610	655	700
	50		75	125	175	225	275	325	375	425	475	525	575	625	675	725	775
MR8 M8	30	35	60	90	120	150	180	210	240	270	300	330	360	390	420	450	480
	35		65	100	135	170	205	240	275	310	345	380	415	450	485	520	555
	40		70	110	150	190	230	270	310	350	390	430	470	510	550	590	630
	45		75	120	165	210	255	300	345	390	435	480	525	570	615	660	705
	50		80	130	180	230	280	330	380	430	480	530	580	630	680	730	780
	60		90	150	210	270	330	390	450	510	570	630	690	750	810	870	930
MR10 M10	30	38	60	90	120	150	180	210	240	270	300	330	360	390	420	450	480
	35		65	100	135	170	205	240	275	310	345	380	415	450	485	520	555
	40		70	110	150	190	230	270	310	350	390	430	470	510	550	590	630
	45		75	120	165	210	255	300	345	390	435	480	525	570	615	660	705
	50		80	130	180	230	280	330	380	430	480	530	580	630	680	730	780
	60		90	150	210	270	330	390	450	510	570	630	690	750	810	870	930

* Размер для справок.

Инв. № дубликата | Инв. № подлинника | 264 | № взм. 2 9858 | № взм. 3 9877

13

Продолжение табл. 2

Размеры, мм

Резьба гайки*	t	Количество гаек на профиле n, шт.															
		17	18	19	20	21	22	23	24	25	26	27	28	29	30	31	32
		L h 14															
MR4 M4	25	425	450	475	500	525	550	575	600	625	650	675	700	725	750	775	800
	30	505	535	565	595	625	655	685	715	745	775	805	835	865	895	925	955
	35	585	620	655	690	725	760	795	830	865	900	935	970	1005	1040	1075	1110
	40	665	705	745	785	825	865	905	945	985	1025	1065	1105	1145	1185	1225	1265
MR5 M5	25	425	450	475	500	525	550	575	600	625	650	675	700	725	750	775	800
	30	505	535	565	595	625	655	685	715	745	775	805	835	865	895	925	955
	35	585	620	655	690	725	760	795	830	865	900	935	970	1005	1040	1075	1110
	40	665	705	745	785	825	865	905	945	985	1025	1065	1105	1145	1185	1225	1265
	45	745	790	835	880	925	970	1015	1060	1105	1150	1195	1240	1285	1330	-	-
	50	825	875	925	975	1025	1075	1125	1175	1225	-	-	-	-	-	-	-
MR6 M6	25	425	450	475	500	525	550	575	600	625	650	675	700	725	750	775	800
	30	505	535	565	595	625	655	685	715	745	775	805	835	865	895	925	955
	35	585	620	655	690	725	760	795	830	865	900	935	970	1005	1040	1075	1110
	40	665	705	745	785	825	865	905	945	985	1025	1065	1105	1145	1185	1225	1265
	45	745	790	835	880	925	970	1015	1060	1105	-	-	-	-	-	-	-
	50	825	875	925	975	1025	1075	1125	1175	1225	-	-	-	-	-	-	-
MR8 M8	30	510	540	570	600	630	660	690	720	750	780	810	840	870	900	930	960
	35	590	625	660	695	730	765	800	835	870	905	940	975	1010	1045	1080	1115
	40	670	710	750	790	830	870	910	950	990	1030	1070	1110	1150	1190	1230	1270
	45	750	795	840	885	930	975	1020	1065	1110	1155	1200	-	-	-	-	-
	50	830	880	930	980	1030	1080	1130	1180	1230	-	-	-	-	-	-	-
	60	990	1050	1110	1170	1230	-	-	-	-	-	-	-	-	-	-	-
MR10 M10	30	510	540	570	600	630	660	690	720	750	780	810	840	870	900	930	960
	35	590	625	660	695	730	765	800	835	870	905	940	975	1010	1045	1080	1115
	40	670	710	750	790	830	870	910	950	990	1030	1070	1110	1150	1190	1230	1270
	45	750	795	840	885	930	975	1020	1065	1110	1155	1200	1245	-	-	-	-
	50	830	880	930	980	1030	1080	1130	1180	1230	-	-	-	-	-	-	-
	60	990	1050	1110	1170	1230	1290	1350	1410	-	-	-	-	-	-	-	-

* Размер для справок.

№ изм. 2 9858 3 9877
Инв. № дубликата 264
Инв. № подлинника
13
Б-6 СИ800.92 Фролова 23.10.92

Продолжение табл. 2

Размеры, мм

Резьба гайки*	t	Количество гаек на профиле n, шт.															
		33	34	35	36	37	38	39	40	41	42	43	44	45	46	47	48
		L h 14															
MR4 M4	25	825	850	875	900	925	950	975	1000	1025	1050	1075	1100	1125	1150	1175	1200
	30	985	1015	1045	1075	1105	1135	1165	1195	1225	1255	1285	1315	1345	1375	1405	-
	35	1145	1180	1215	1250	1285	1320	-	-	-	-	-	-	-	-	-	-
	40	1305	-	-	-	-	-	-	-	-	-	-	-	-	-	-	-
MR5 M5	25	825	850	875	900	925	950	975	1000	1025	1050	1075	1100	1125	1150	1175	1200
	30	985	1015	1045	1075	1105	1135	1165	1195	1225	1255	1285	1315	1345	1375	1405	1435
	35	1145	1180	1215	1250	1285	1320	1355	1390	1425	-	-	-	-	-	-	-
	40	1305	1345	1385	1425	1465	1505	1545	1585	1625	-	-	-	-	-	-	-
	45	-	-	-	-	-	-	-	-	-	-	-	-	-	-	-	-
	50	-	-	-	-	-	-	-	-	-	-	-	-	-	-	-	-
MR6 M6	25	825	850	875	900	925	950	975	1000	1025	1050	1075	1100	-	-	-	-
	30	985	1015	1045	1075	1105	1135	1165	1195	1225	1255	1285	1315	1345	1375	1405	-
	35	1145	1180	1215	1250	1285	1320	1355	1390	-	-	-	-	-	-	-	-
	40	1305	-	-	-	-	-	-	-	-	-	-	-	-	-	-	-
	45	-	-	-	-	-	-	-	-	-	-	-	-	-	-	-	-
	50	-	-	-	-	-	-	-	-	-	-	-	-	-	-	-	-
MR8 M8	30	990	1020	1050	1080	1110	1140	1170	1200	1230	1260	1290	1320	-	-	-	-
	35	1150	1185	1220	1255	1290	1325	1360	1395	-	-	-	-	-	-	-	-
	40	1310	1350	1390	-	-	-	-	-	-	-	-	-	-	-	-	-
	45	-	-	-	-	-	-	-	-	-	-	-	-	-	-	-	-
	50	-	-	-	-	-	-	-	-	-	-	-	-	-	-	-	-
	60	-	-	-	-	-	-	-	-	-	-	-	-	-	-	-	-
MR10 M10	30	990	1020	1050	1080	1110	1140	1170	1200	-	-	-	-	-	-	-	-
	35	1150	1185	1220	-	-	-	-	-	-	-	-	-	-	-	-	-
	40	1310	1350	1390	1430	1470	1510	-	-	-	-	-	-	-	-	-	-
	45	-	-	-	-	-	-	-	-	-	-	-	-	-	-	-	-
	50	-	-	-	-	-	-	-	-	-	-	-	-	-	-	-	-
	60	-	-	-	-	-	-	-	-	-	-	-	-	-	-	-	-

* Размер для справок.

№ изм. 2 9858 3 9977

Инв. № дубликата 264

Инв. № подлинника

13

66	СШ.800.92	Фролова	23.09.92

2. Материал: алюминиевый сплав Д16АМ по ГОСТ 21631.

3. Термическая обработка: $\sigma_в \geq 350$ МПа (36 кгс/мм^2)*.

4. Неуказанные предельные отклонения размеров - по ОСТ 1 00022.

5. Допускается расположение выпуклых точек по оси симметрии профиля.

6. Покрытие: Ан.Окс.нхр*.

7. Маркировать обозначение и клеймить окончательную приемку на бирке для партии профилей.

8. Коды ОКП профилей должны соответствовать указанным в обязательном приложении.

Пример наименования и обозначения профиля для групповой постановки гаек, с размерами d = 7 мм, t = 35 мм и L = 200 мм, анодированного:

Профиль 7-35-200-Ан.Окс-ОСТ 1 37010-80

То же, для одиночной постановки гайки, с размером d = 7 мм, анодированного:

Профиль 7-Ан.Окс-ОСТ 1 37010-80

ПРИЛОЖЕНИЕ
Обязательное

КОДЫ ОКП ПРОФИЛЕЙ

Таблица 1

Для одиночной постановки гаек

d	Код ОКП	КЧ
7	75 9417 3001	06
9	75 9417 3002	05
11	75 9417 3003	04
13	75 9417 3004	03

---

* По действующим в отрасли документам.

№ изм. 2 | № изв. 9858 | 254 | Инв. № дубликата | Инв. № подлинника

6-6 | см. 411.92 | Полова | 10.11.92

ОСТ 1 37010-80 с. 8

Таблица 2

Для групповой постановки гаек

Код ОКП 75 9417 3XXX КЧ

См. таблицу

d	t	L	XXX	КЧ	d	t	L	XXX	КЧ	d	t	L	XXX	КЧ
7	25	50	011	04	7	25	950	047	03	7	30	805	083	10
		75	012	03			975	048	02			835	084	09
		100	013	02			1000	049	01			865	085	08
		125	014	01			1025	050	08			895	086	07
		150	015	00			1050	051	07			925	087	06
		175	016	10		25	1075	052	06			955	088	05
		200	017	09			1100	053	05			985	089	04
		225	018	08			1125	054	04			1015	090	00
		250	019	07			1150	055	03			1045	091	10
		275	020	03			1175	056	02			1075	092	09
		300	021	02			1200	057	01			1105	093	08
		325	022	01		30	55	058	00		30	1135	094	07
		350	023	00			85	059	10			1165	095	06
		375	024	10			115	060	06			1195	096	05
		400	025	09			145	061	05			1225	097	04
		425	026	08			175	062	04			1255	098	03
		450	027	07			205	063	03			1285	099	02
		475	028	06			235	064	02			1315	100	04
		500	029	05			265	065	01			1345	101	03
		525	030	01			295	066	00			1375	102	02
		550	031	00			325	067	10			1405	103	01
		575	032	10			355	068	09			1435	104	00
		600	033	09			385	069	08		35	60	105	10
		625	034	08		30	415	070	04			95	106	09
		650	035	07			445	071	03			130	107	08
		675	036	06			475	072	02			165	108	07
		700	037	05			505	073	01			200	109	06
		725	038	04			535	074	00			235	110	02
		750	039	03			565	075	10			270	111	01
		775	040	10			595	076	09			305	112	00
		800	041	09			625	077	08			340	113	10
		825	042	08			655	078	07			375	114	09
		850	043	07			685	079	06			410	115	08
		875	044	06			715	080	02			445	116	07
		900	045	05			745	081	01			480	117	06
		925	046	04			775	082	00			515	118	05

№ изм. | № изм. | 254 | Инв. № дубликата | Инв. № подлинника

Б-6 | см. 411.92 | Волова | 10.01.92

ОСТ 1 37010-80 с. 9

Продолжение табл. 2

d	t	L	XXX	КЧ	d	t	L	XXX	КЧ	d	t	L	XXX	КЧ
7	35	550	119	04	7	40	545	157	09	7	45	520	195	03
		585	120	00			585	158	08			565	196	02
		620	121	10			625	159	07			610	197	01
		655	122	09			665	160	03			655	198	00
		690	123	08			705	161	02			700	199	10
		725	124	07			745	162	01			745	200	01
		760	125	06			785	163	00			790	201	00
		795	126	05			825	164	10			835	202	10
		830	127	04			865	165	09			880	203	09
		865	128	03			905	166	08			925	204	08
		900	129	02			945	167	07			970	205	07
		935	130	09			985	168	06			1015	206	06
		970	131	08			1025	169	05			1060	207	05
		1005	132	07			1065	170	01			1105	208	04
		1040	133	06			1105	171	00			1150	209	03
		1075	134	05			1145	172	10			1195	210	10
		1110	135	04			1185	173	09			1240	211	09
		1145	136	03			1225	174	08			1285	212	08
		1180	137	02			1265	175	07			1330	213	07
		1215	138	01			1305	176	06		50	75	214	06
		1250	139	00			1345	177	05			125	215	05
		1285	140	07			1385	178	04			175	216	04
		1320	141	06			1425	179	03			225	217	03
		1355	142	05			1465	180	10			275	218	02
		1390	143	04			1505	181	09			325	219	01
		1425	144	03			1545	182	08			375	220	08
	40	65	145	02			1585	183	07			425	221	07
		105	146	01			1625	184	06			475	222	06
		145	147	00		45	70	185	05			525	223	05
		185	148	10			115	186	04			575	224	04
		225	149	09			160	187	03			625	225	03
		265	150	05			205	188	02			675	226	02
		305	151	04			250	189	01			725	227	01
		345	152	03			295	190	08			775	228	00
		385	153	02			340	191	07			825	229	10
		425	154	01			385	192	06			875	230	06
		465	155	00			430	193	05			925	231	05
		505	156	10			475	194	04			975	232	04

№ изм. | № изв. | 254 | Инв. № дубликата | Инв. № подлинника

Б-6 | Ся.411.92 | Ломова | 10.01.92 | Лист

Продолжение табл. 2

d	t	L	XXX	КЧ
7	50	1025	233	03
		1075	234	02
		1125	235	01
		1175	236	00
		1225	237	10
9	25	50	238	09
		75	239	08
		100	240	04
		125	241	03
		150	242	02
		175	243	01
		200	244	00
		225	245	10
		250	246	09
		275	247	08
		300	248	07
		325	249	06
		350	250	02
		375	251	01
		400	252	00
		425	253	10
		450	254	09
		475	255	08
		500	256	07
		525	257	06
		550	258	05
		575	259	04
		600	260	00
		625	261	10
		650	262	09
		675	263	08
		700	264	07
		725	265	06
		750	266	05
		775	267	04
		800	268	03
		825	269	02
		850	270	09

d	t	L	XXX	КЧ
9	25	875	271	08
		900	272	07
		925	273	06
		950	274	05
		975	275	04
		1000	276	03
		1025	277	02
		1050	278	01
		1075	279	00
		1100	280	07
	30	55	281	06
		85	282	05
		115	283	04
		145	284	03
		175	285	02
		205	286	01
		235	287	00
		265	288	10
		295	289	09
		325	290	05
		355	291	04
		385	292	03
		415	293	02
		445	294	01
		475	295	00
		505	296	10
		535	297	09
		565	298	08
		595	299	07
		625	300	09
		655	301	08
		685	302	07
		715	303	06
		745	304	05
		775	305	04
		805	306	03
		835	307	02
		865	308	01

d	t	L	XXX	КЧ
9	30	895	309	00
		925	310	07
		955	311	06
		985	312	05
		1015	313	04
		1045	314	03
		1075	315	02
		1105	316	01
		1135	317	00
		1165	318	10
		1195	319	09
		1225	320	05
		1255	321	04
		1285	322	03
		1315	323	02
		1345	324	01
		1375	325	00
		1405	326	10
	35	60	327	09
		95	328	08
		130	329	07
		165	330	03
		200	331	02
		235	332	01
		270	333	00
		305	334	10
		340	335	09
		375	336	08
		410	337	07
		445	338	06
		480	339	05
		515	340	01
		550	341	00
		585	342	10
		620	343	09
		655	344	08
		690	345	07
		725	346	06

№ изм. | № изв. | 254 | Инв. № дубликата | Инв. № подлинника

6-6 | сл. 411.92 | Полова | 10.01.92 | Лист

Продолжение табл. 2

d	t	L	XXX	КЧ	d	t	L	XXX	КЧ	d	t	L	XXX	КЧ
9	35	760	347	05	9	40	825	385	10	9	50	125	423	10
		795	348	04			865	386	09			175	424	09
		830	349	03			905	387	08			225	425	08
		865	350	10			945	388	07			275	426	07
		900	351	09			985	389	06			325	427	06
		935	352	08			1025	390	02			375	428	05
		970	353	07			1065	391	01			425	429	04
		1005	354	06			1105	392	00			475	430	00
		1040	355	05			1145	393	10			525	431	10
		1075	356	04			1185	394	09			575	432	09
		1110	357	03			1225	395	08			625	433	08
		1145	358	02			1265	396	07			675	434	07
		1180	359	01			1306	397	06			725	435	06
		1215	360	08		45	70	398	05			775	436	05
		1250	361	07			115	399	04			825	437	04
		1285	362	06			160	400	06			875	438	03
		1320	363	05			205	401	05			925	439	02
		1355	364	04			250	402	04			975	440	09
		1390	365	03			295	403	03			1025	441	08
	40	65	366	02			340	404	02			1075	442	07
		105	367	01			385	405	01			1125	443	06
		145	368	00			430	406	00			1175	444	05
		185	369	10			475	407	10			1225	445	04
		225	370	06			520	408	09	11	30	60	446	03
		265	371	05			565	409	08			90	447	02
		305	372	04			610	410	04			120	448	01
		345	373	03			655	411	03			150	449	00
		385	374	02			700	412	02			180	450	07
		425	375	01			745	413	01			210	451	06
		465	376	00			790	414	00			240	452	05
		505	377	10			835	415	10			270	453	04
		545	378	09			880	416	09			300	454	03
		585	379	08			925	417	08			330	455	02
		625	380	04			970	418	07			360	456	01
		665	381	03			1015	419	06			390	457	00
		705	382	02			1060	420	02			420	458	10
		745	383	01			1105	421	01			450	459	09
		785	384	00		50	75	422	00			480	460	05

№ изм. | № изв. | 254 | Инв. № дубликата | Инв. № подлинника

Продолжение табл. 2

d	t	L	XXX	КЧ	d	t	L	XXX	КЧ	d	t	L	XXX	КЧ
11	30	510	461	04	11	35	415	499	01	11	40	430	537	01
		540	462	03			450	500	03			470	538	00
		570	463	02			485	501	02			510	539	10
		600	464	01			520	502	01			550	540	06
		630	465	00			555	503	00			590	541	05
		660	466	10			590	504	10			630	542	04
		690	467	09			625	505	09			670	543	03
		720	468	08			660	506	08			710	544	02
		750	469	07			695	507	07			750	545	01
		780	470	03			730	508	06			790	546	00
		810	471	02			765	509	05			830	547	10
		840	472	01			800	510	01			870	548	09
		870	473	00			835	511	00			910	549	08
		900	474	10			870	512	10			950	550	04
		930	475	09			905	513	09			990	551	03
		960	476	08			940	514	08			1030	552	02
		990	477	07			975	515	07			1070	553	01
		1020	478	06			1010	516	06			1110	554	00
		1050	479	05			1045	517	05			1150	555	10
		1080	480	01			1080	518	04			1190	556	09
		1110	481	00			1115	519	03			1230	557	08
		1140	482	10			1150	520	10			1270	558	07
		1170	483	09			1185	521	09			1310	559	06
		1200	484	08			1220	522	08			1350	560	02
		1230	485	07			1255	523	07			1390	561	01
		1260	486	06			1290	524	06		45	75	562	00
		1290	487	05			1325	525	05			120	563	10
		1320	488	04			1360	526	04			165	564	09
	35	65	489	03			1395	527	03			210	565	08
		100	490	10		40	70	528	02			255	566	07
		135	491	09			110	529	01			300	567	06
		170	492	08			150	530	08			345	568	05
		205	493	07			190	531	07			390	569	04
		240	494	06			230	532	06			435	570	00
		275	495	05			270	533	05			480	571	10
		310	496	04			310	534	04			525	572	09
		345	497	03			350	535	03			570	573	08
		380	498	02			390	536	02			615	574	07

№ изм. | № изв.

254

Инв. № дубликата | Инв. № подлинника

6-6 | СЦ.411.92 | Ломова | 10.01.92

ОСТ 1 37010-80 с. 13

Продолжение табл. 2

d	t	L	XXX	КЧ	d	t	L	XXX	КЧ	d	t	L	XXX	КЧ
11	45	660	575	06	11	60	150	613	06	13	30	630	651	00
		705	576	05			210	614	05			660	652	10
		750	577	04			270	615	04			690	653	09
		795	578	03			330	616	03			720	654	08
		840	579	02			390	617	02			750	655	07
		885	580	09			450	618	01			780	656	06
		930	581	08			510	619	00			810	657	05
		975	582	07			570	620	07			840	658	04
		1020	583	06			630	621	06			870	659	03
		1065	584	05			690	622	05			900	660	10
		1110	585	04			750	623	04			930	661	09
		1155	586	03			810	624	03			960	662	08
		1200	587	02			870	625	02			990	663	07
		80	588	01			930	626	01			1020	664	06
		130	589	00			990	627	00			1050	665	05
		180	590	07			1050	628	10			1080	666	04
		230	591	06			1110	629	09			1110	667	03
		280	592	05			1170	630	05			1140	668	02
		330	593	04			1230	631	04			1170	669	01
		380	594	03	13	30	60	632	03			1200	670	08
		430	595	02			90	633	02		35	65	671	07
		480	596	01			120	634	01			100	672	06
		530	597	00			150	635	00			135	673	05
		580	598	10			180	636	10			170	674	04
	50	630	599	09			210	637	09			205	675	03
		680	600	00			240	638	08			240	676	02
		730	601	10			270	639	07			275	677	01
		780	602	09			300	640	03			310	678	00
		830	603	08			330	641	02			345	679	10
		880	604	07			360	642	01			380	680	06
		930	605	06			390	643	00			415	681	05
		980	606	05			420	644	10			450	682	04
		1030	607	04			450	645	09			485	683	03
		1080	608	03			480	646	08			520	684	02
		1130	609	02			510	647	07			555	685	01
		1180	610	09			540	648	06			590	686	00
		1230	611	08			570	649	05			625	687	10
	60	90	612	07			600	650	01			660	688	09

№ изм. | № изв. | 254 | Инв. № дубликата | Инв. № подлинника

6-6 | см. 411.92 | Лопова | 10.01.92 | Ку

Продолжение табл. 2

d	t	L	XXX	КЧ	d	t	L	XXX	КЧ	d	t	L	XXX	КЧ
13	35	695	689	08	13	40	950	727	08	13	45	1110	765	02
		730	690	04			990	728	07			1155	766	01
		765	691	03			1030	729	06			1200	767	00
		800	692	02			1070	730	02			1245	768	10
		835	693	01			1110	731	01		50	80	769	09
		870	694	00			1150	732	00			130	770	05
		905	695	10			1190	733	10			180	771	04
		940	696	09			1230	734	09			230	772	03
		975	697	08			1270	735	08			280	773	02
		1010	698	07			1310	736	07			330	774	01
		1045	699	06			1350	737	06			380	775	00
		1080	700	08			1390	738	05			430	776	10
		1115	701	07			1430	739	04			480	777	09
		1150	702	06			1470	740	00			530	778	08
		1185	703	05			1510	741	10			580	779	07
		1220	704	04		45	75	742	09			630	780	03
	40	70	705	03			120	743	08			680	781	02
		110	706	02			165	744	07			730	782	01
		150	707	01			210	745	06			780	783	00
		190	708	00			255	746	05			830	784	10
		230	709	10			300	747	04			880	785	09
		270	710	06			345	748	03			930	786	08
		310	711	05			390	749	02			980	787	07
		350	712	04			435	750	09			1030	788	06
		390	713	03			480	751	08			1080	789	05
		430	714	02			525	752	07			1130	790	01
		470	715	01			570	753	06			1180	791	00
		510	716	00			615	754	05			1230	792	10
		550	717	10			660	755	04		60	90	793	09
		590	718	09			705	756	03			150	794	08
		630	719	08			750	757	02			210	795	07
		670	720	04			795	758	01			270	796	06
		710	721	03			840	759	00			330	797	05
		750	722	02			885	760	07			390	798	04
		790	723	01			930	761	06			450	799	03
		830	724	00			975	762	05			510	800	05
		870	725	10			1020	763	04			570	801	04
		910	726	09			1065	764	03			630	802	03

№ изм. | № изв. | 254 | Инв. № дубликата | Инв. № подлинника

6-6 | см. 411.92 | Ломова | 10.01.92 | Лиз

Продолжение табл. 2

d	t	L	XXX	КЧ	d	t	L	XXX	КЧ	d	t	L	XXX	КЧ
13	60	690	803	02	13	60	990	808	08	13	60	1230	812	01
		750	804	01			1050	809	07			1290	813	00
		810	805	00			1110	810	03			1350	814	10
		870	806	10			1170	811	02			1410	815	09
		930	807	09										

№ взм. | № зв.

Инв. № дубликата | 254

Инв. № подлинника

6-6 | СЦ.411.92 | Ломова | 10.01.92

ИНФОРМАЦИОННЫЕ ДАННЫЕ

1. УТВЕРЖДЕН Министерством 10.10.80

   ЗАРЕГИСТРИРОВАН ВИФСом за № 8200085 от 19.03.81.

2. Срок первой проверки - 1986 г., периодичность проверки - 10 лет.

3. ВЗАМЕН 1953А56.

4. ССЫЛОЧНЫЕ НОРМАТИВНО-ТЕХНИЧЕСКИЕ ДОКУМЕНТЫ

Обозначение НТД, на который дана ссылка	Номер пункта
ОСТ 1 00022-80	4
ГОСТ 21631-76	2

№ изм. 2 | № изв. 9858

Инв. № дубликата | Инв. № подлинника 254

② Нов. Изв. № 9858

24 | 6-6 | Сч. 411.92 | Шомова | 10.01.92

ЛИСТ РЕГИСТРАЦИИ ИЗМЕНЕНИЙ

№ изм.	Номера страниц				Номер "Изв. об изм."	Подпись	Дата	Срок введения изменения
	Изменённых	Заменённых	Новых	Аннулированных				
1	1	-	-	-	9872	[illegible]	[illegible]	01.01.87
2	1...7	-	16	-	9858	[illegible]	[illegible]	01.01.90
3	3...6	-	-	-	9977	[illegible]	[illegible]	01.07.92

Инвентарный № 5[illegible]

13

В-6	СИ.800.92	Фролова	23.10.92	[illegible]